BRIAN JAMES TRAILERS

Connected to you

# CARGO ALL PLANT

Costruito per portare a termine il lavoro

ITALY

Thwaites
1 tonne
Thwaites
BRIAN JAMES TRAILERS
Listers

# CARGO ALL PLANT

## CREATO PER LA COSTRUZIONE DI UN ASSITENTE AL TRASPORTO

**CarGo All Plant** incarna l'approccio di Brian James Trailers nel fornire soluzioni.

Non è incluso nulla che non sia necessario e nulla è escluso. **CarGo All Plant** fa semplicemente quello che ti aspetti. Funziona duro, a lungo e in modo sicuro.

La ricerca della perfezione fa parte del mondo di **Brian James Trailers**. Per trovare il tuo rimorchio perfetto puoi scegliere tra una vasta gamma di modelli A**ll Plant**, da un robusto monoasse fino a una versione a tre assi super robusta.

**5 YEAR CHASSIS WARRANTY**

CARGO ALL PLANT

# CARGO ALL PLANT

PRENDILO.

Il trasporto di ingegneria civile, edile, e di macchinari per impianti è un duro lavoro. Richiede un rimorchio in grado di resistere a urti, estrema usura e allo stesso tempo essere in grado di far fronte a diversi programmi di manutenzione.

Di particolare interesse per tutti gli operatori, è il rimorchio altamente stabile e derivante dalla corretta distribuzione del peso . Il pianale è dotato di un supporto centrale extra che nemmeno i macchinari più pesanti come i rulli stradali possono danneggiare. Il resistente e durevole compensato fenolico multistrato ha una superficie a maglie.

Il robusto telaio è realizzato in un unico pezzo

- La **rampa posteriore unita** incorpora il design “tagliente” con un lato affusolato per maggior sicurezza.

- La rampa di caricamento include un riempimento centrale in rete metallica resistente e offre tutti i vantaggi di un pannello intero, garantendo ulteriore presa e durata nel trasporto cingolato dei macchinari.

- Un **robusto supporto posteriore** offre un aiuto durante il caricamento

- Le **sospensioni** indipendenti offrono caratteristiche superiori e di lunga durata

CARGO ALL PLANT.

CARGO ALL PLANT

# CARGO ALL PLANT

DEVE AVERE

- **Rampa posteriore unica** assistita da molla a gas

Il pannello include un riempimento centrale fatto da una maglia a rete molto robusta che comprende tutti i vantaggi di un pannello completo. Questo design promuove una presa aggiuntiva per il trasporto dei macchinari. La rampa fornisce un angolo di carico basso.

- Il facile funzionamento della rampa con l'assistenza della molla a gas, consente l'apertura e la chiusura con meno sforzo.

- Il **sistema di illuminazione** è protetto dal telaio resistente che circonda le unità

- Il **pianale antiscivolo** rinforzato garantisce che le apparecchiature distruttive come i rulli non causino danni strutturali.

- **Sistema di fissaggio ACME** : le rampe posteriori vengono mantenute in posizione con dispositivi di fissaggio fissi. Un tampone di gomma fa parte del sistema e fornisce smorzamento alle vibrazioni del viaggio.

- La **barra di supporto posteriore** assicura un'esperienza di carico stabile e sicura.

- Il **portatarga** ha una funzione di sgancio rapido , senza elementi di fissaggio.

- Il **timone lungo** offre molto spazio per i bracci degli escavatori

- **Ruotino robusto**, resistente. Presenta una ruota retrattile , che si solleva in modo chiaro per offrire una maggiore altezza da terra.

- **Repulsore** resistente, in acciaio fuso, con chiusura di sicurezza integrata.

- **Cinghie di fissaggio** per carichi pesanti, set composto da 4 cinghie per un facile e sicuro fissaggio del carico.

- **Porta benna –** appositamente per appoggiare i bracci degli escavatori

- I **parafanghi** completamente integrati nello chassis per una maggior durata.

- I **gradii laterali** attorno al rimorchio offrono un accesso facile e sicuro ai macchinari. Sui gradini sono inoltre presenti marcature visibili e superfici antiscivolo.

- **Ruota di scorta**

- **Cuscinetti** ruota sigillati per una manutenzione ridotta

- **Ganci e le asole** multiple per l'ancoraggio del carico , sono presenti su entrambi i lati

CARGO ALL PLANT

# CARGO ALL PLANT

EQUIPAGGIAMENTO COMPLETO .

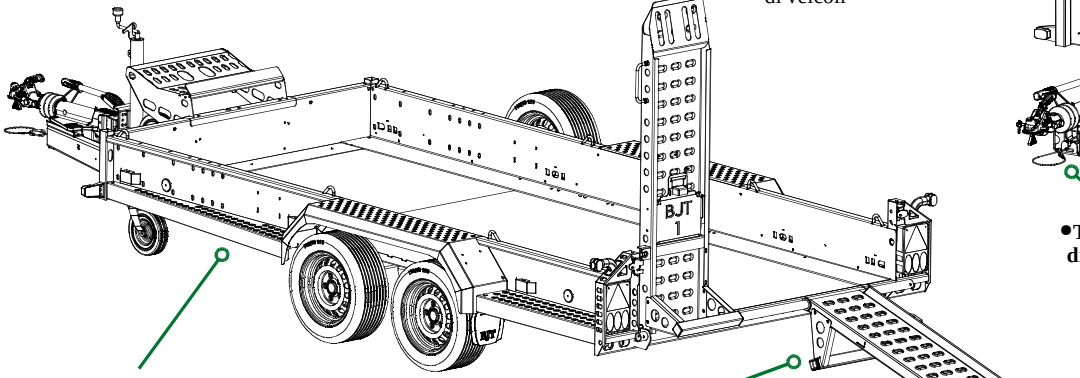

● **Le Rampe posteriori regolabili** forniscono un angolo di carico basso per tutti i tipi di veicoli

● I **parafanghi e gradini laterali** completamente integrati nello chassis per una maggior durata.

● I **piedini di supporto** aiutano durante il carico dei macchinari

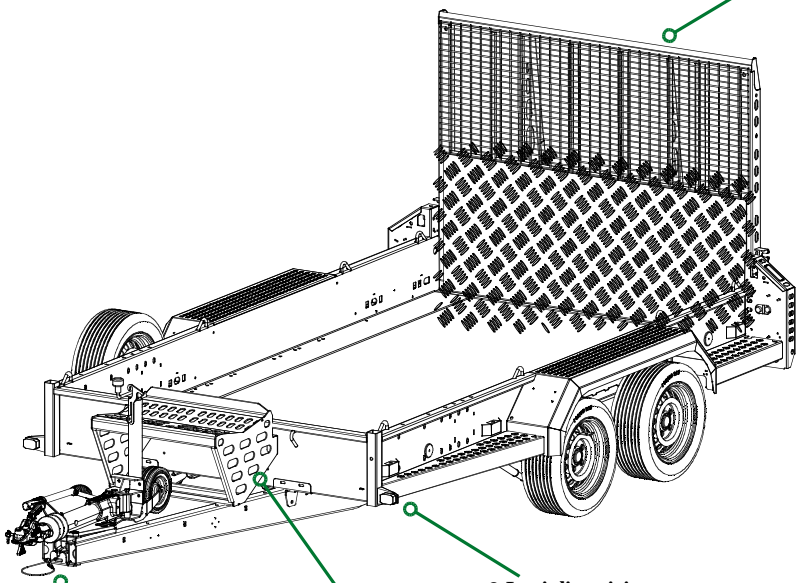

○**Rampa posteriore completa**

● **Timone con chiusura di sicurezza**

○**Porta benna** anteriore

● **Luci di posizione** anteriori

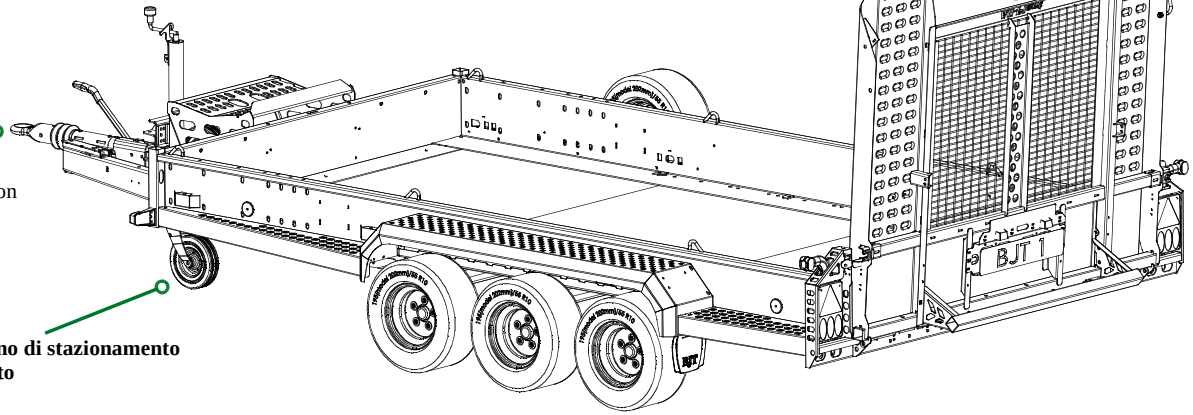

○**Sponda posteriore** unita centralmente da una rete a maglia assistita da molla che assicura che le norme di sollevamento siano facilmente rispettate

○**Occhione** da 40mm. Disponibile per applicazioni in cui è richiesto un accoppiamento con occhione.

●**Ruotino di stazionamento robusto**

## INFORMAZIONI TECNICHE

| LUNGHEZZA UTILE m | 2.65 | | | | 3.10 | | | | | 3.70 | | | | | |
|---|---|---|---|---|---|---|---|---|---|---|---|---|---|---|---|
| **CAPACITA' DI CARICO** | | | | | | | | | | | | | | | |
| Massa a pieno carico Kg | 1,500 | 1,500 | 2,700 | 2,700 | 2,700 | 2,700 | 2,700 | 3,500 | 3,500 | 2,700 | 2,700 | 3,500 | 3,500 | 3,500 | 3,500 |
| Portata Kg | 1,025 | 1,003 | 2,130 | 2,100 | 2,100 | 2,070 | 2,022 | 2,789 | 2,740 | 2,033 | 1,992 | 2,729 | 2,751 | 2,710 | 2,689 |
| **DIMENSIONI** | | | | | | | | | | | | | | | |
| Larghezza utile m | 1.30 | 1.60 | 1.30 | 1.60 | 1.30 | 1.60 | 1.85 | 1.60 | 1.85 | 1.60 | 1.85 | 1.60 | 1.60 | 1.85 | 1.85 |
| Larghezza complessiva m | 1.82 | 2.12 | 1.82 | 2.12 | 1.82 | 2.12 | 2.33 | 2.12 | 2.37 | 2.12 | 2.33 | 2.12 | 2.12 | 2.37 | 2.37 |
| Lunghezza complessiva m | 4.56 | 4.56 | 4.56 | 4.56 | 4.82 | 5.02 | 5.01 | 5.01 | 5.01 | 5.39 | 5.39 | 5.39 | 5.39 | 5.39 | 5.39 |
| Altezza del pianale da terra m | 0.38 | 0.38 | 0.40 | 0.40 | 0.40 | 0.40 | 0.40 | 0.39 | 0.39 | 0.40 | 0.40 | 0.41 | 0.39 | 0.39 | 0.41 |
| Angolo di carico del pianale | 13° | 13° | 14° | 14° | 14° | 14° | 14° | 13° | 13° | 14° | 14° | 15° | 13° | 13° | 15° |
| **MARICA E SICUREZZA** | | | | | | | | | | | | | | | |
| Assali | 1 | 1 | 2 | 2 | 2 | 2 | 2 | 2 | 2 | 2 | 2 | 3 | 2 | 2 | 3 |
| Dimensioni ruote | 13" (195/50) | 13" (195/50) | 13" (165 6pr) | 13" (165 6pr) | 13" (165 6pr) | 13" (165 6pr) | 13" (165 6pr) | 13" (195/50) | 13" (195/50) | 13" (165 6pr) | 13" (165 6pr) | 10" (195/55) | 13" (195/50) | 13" (195/50) | 10" (195/55) |
| Ruota di scorta | ● | ● | ● | ● | ● | ● | ● | ● | ● | ● | ● | ● | ● | ● | ● |
| Punti di ancoraggio | 14 points | 14 points | 14 points | 14 points | 16 points | 16 points | 16 points | 16 points | 16 points | 16 points | 16 points | 16 points | 16 points | 16 points | 16 points |
| Timone con chiusura di sicurezza | ● | ● | ● | ● | ● | ● | ● | ● | ● | ● | ● | ● | ● | ● | ● |
| Occhione di accoppiamento - 40mm | ○ | ○ | ○ | ○ | ○ | ○ | ○ | ○ | ○ | ○ | ○ | ○ | ○ | ○ | ○ |
| **PIANALE E CARICAMENTO POSTERIORE** | | | | | | | | | | | | | | | |
| Pianale rinforzato | ● | ● | ● | ● | ● | ● | ● | ● | ● | ● | ● | ● | ● | ● | ● |
| Rivestimento del pianale in alluminio | ○ | ○ | ○ | ○ | ○ | ○ | ○ | ○ | ○ | ○ | ○ | ○ | ○ | ○ | ○ |
| Rampe preforate regolabili x2 | ● | ● | ● | ● | ● | ● | ● | ● | ● | ● | ● | ● | ● | ● | ● |
| Rampe unite centralmente da Maglia a rete + molla a gas | ○ | ○ | ○ | ○ | ○ | ○ | ○ | ○ | ○ | ○ | ○ | ○ | ○ | ○ | ○ |
| Rampa unica posteriore in In alluminio e maglie + molla a gas | ○ | ○ | ○ | ○ | ○ | ○ | ○ | ○ | ○ | ○ | ○ | ○ | ○ | ○ | ○ |
| Barra di supporto posteriore | ● | ● | ● | ● | ● | ● | ● | ● | ● | ● | ● | ● | ● | ● | ● |
| **SPONDE** | | | | | | | | | | | | | | | |
| Sistema di estensione delle sponde | ○ | ○ | ○ | ○ | ○ | ○ | ○ | ○ | ○ | ○ | ○ | ○ | ○ | ○ | ○ |
| Portapali | ○ | ○ | ○ | ○ | ○ | ○ | ○ | ○ | ○ | ○ | ○ | ○ | ○ | ○ | ○ |
| **PORTA BENNA** | | | | | | | | | | | | | | | |
| Porta benna | ○ | ○ | ○ | ○ | ○ | ○ | ○ | ○ | ○ | ○ | ○ | ○ | ○ | ○ | ○ |
| **PRODOTTO** | | | | | | | | | | | | | | | |
| Codice prodotto | 540-0010 | 540-0020 | 540-0110 | 540-0120 | 540-1110 | 540-1120 | 540-1130 | 540-1310 | 540-1320 | 540-2110 | 540-2120 | 540-2330 | 540-2310 | 540-2320 | 540-2340 |

CARGO ALL PLANT

## QUALITA’

I rimorchi Brian James Trailers sono fornitori di rimorchi di prima classe dal 1979. Quando si acquista un Brian James Trailers si può essere assolutamente certi che è stato progettato e costruito secondo i più elevati standard possibili. I nostri ingegneri combinano l’artigianato di altissima qualità con i migliori materiali e una presentazione di prima classe. Leggeri ma forti, i nostri rimorchi sono realizzati per migliorare la sicurezza, l’efficienza e la durata.

## 5 anni di garanzia sul telaio

Questo rimorchio Brian James Trailers è fornito a voi con un anno di garanzia standard non trasferibile che copre l’integrità del telaio, che può essere esteso a 5 anni al momento dell’immatricolazione .

Noi garantiamo che, in condizioni di uso normale, al di fuori di danni da incidenti o uso improprio ( guidato attraverso territorio non adatto o sovraccaricato) il telaio non fatica a svolgere le sue funzioni previste in modo sicuro.

Qualsiasi riparazione o rettifica a seguito di un reclamo in base a questa garanzia sarà a costo della Brian James Trailers e potrà essere effettuta presso il rivenditore principale. Una riparazione può comportare la rimozione della finitura superficiale zincata originale, per la quale non ci si assume alcuna responsabilità per ripristinare lo stato originale.

Brian James Trailers non sarà responsabile per qualsiasi perdita di denaro conseguente in relazione a una richiesta di garanzia, comprese spese di recupero o il trasporto del rimorchio da e verso il centro riparazioni.

5 YEAR CHASSIS WARRANTY

**CARGO ALL PLANT TRAILER**
ESEGUE IL LAVORO

Thwaites
1 tonne
Thwaites
All-Plant

BRIAN JAMES TRAILERS

Connected to you

## NOTE

Le specifiche possono essere soggette a modifiche senza preavviso. Le illustrazioni e le fotografie possono rappresentare equipaggiamento optional.

www.brianjames.co.uk

© BRIAN JAMES TRAILERS LIMITED.
Printed in the UK.

Edition CARGOALP2016_Q1_1

**Brian James Trailers Limited.**
Sopwith Way, Drayton Fields Industrial Estate
Daventry, Northampton, NN11 8PB

**T + 44 (0)1327 308 833**

**Brian James Trailers** are available by contacting our sales team as well as through an extensive network of official dealers throughout the country.

For more information please call or visit our website.
www.brianjames.co.uk

MOSSO GROUP DI MOSSO ROBERTO

Via Villa Cristina 60
10093 – Collegno

Tel. 0114240024
@ info@mossocamper.it
www.mossogroup.it